TRAXON

LUXPOINT®

LED Downlight - Humbert

50000 Hours

220-240V 50/60Hz

70°

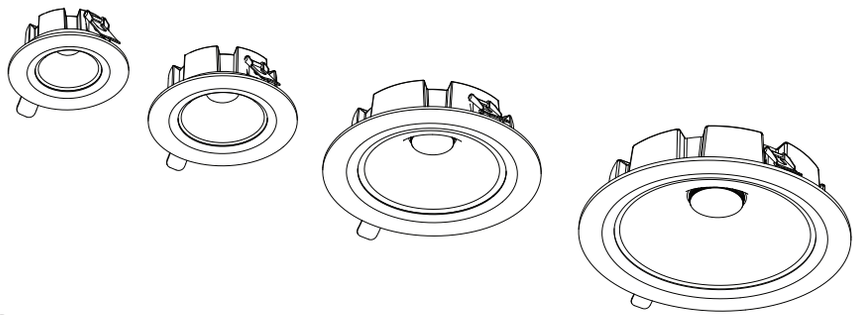

100°

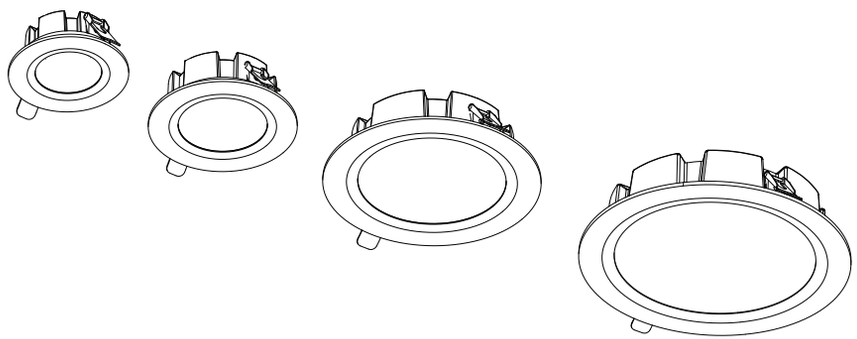

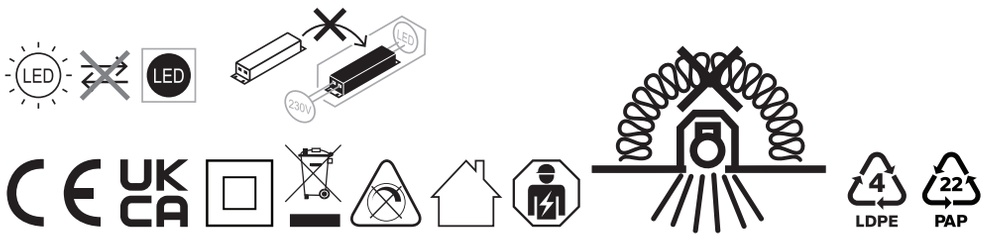

Model	Fixture Lumen / Light source Lumen	Ra	CCT	Beam Angle	DxH(mm)	Weight	Item code / LED	Energy Class of Light source
LP DL-P D75 11W 830/840/865 70D RD	990lm / 1320lm	80	3000K/4000K/6500K	70°	Ø90x37	180g	TXGL25100108355	E
LP DL-P D95 15W 830/840/865 70D RD	1350lm / 1800lm	80	3000K/4000K/6500K	70°	Ø115x42	250g	TXGL25100108455	E
LP DL-P D145 29W 830/840/865 70D RD	2610lm / 3480lm	80	3000K/4000K/6500K	70°	Ø175x46	435g	TXGL25100108555	E
LP DL-P D205 40W 830/840/865 70D RD	3600lm / 4800lm	80	3000K/4000K/6500K	70°	Ø228x51	700g	TXGL25100108655	E
LP DL-P D75 11W 830/840/865 100D RD	990lm / 1320lm	80	3000K/4000K/6500K	100°	Ø90x37	170g	TXGL25100108755	E
LP DL-P D95 15W 830/840/865 100D RD	1350lm / 1800lm	80	3000K/4000K/6500K	100°	Ø115x42	235g	TXGL25100108855	E
LP DL-P D145 29W 830/840/865 100D RD	2610lm / 3480lm	80	3000K/4000K/6500K	100°	Ø175x46	400g	TXGL25100108955	E
LP DL-P D205 40W 830/840/865 100D RD	3600lm / 4800lm	80	3000K/4000K/6500K	100°	Ø228x51	605g	TXGL25100109055	E

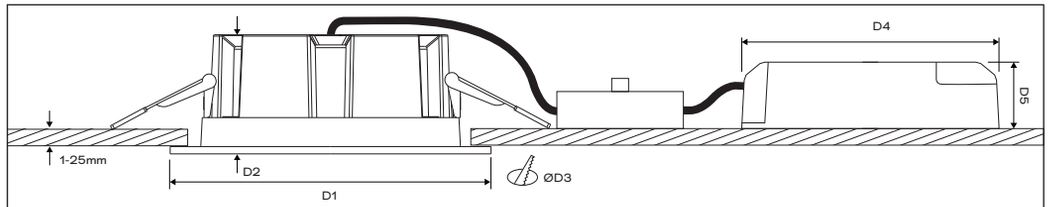

Product Dimensions **Power supply Dimensions**

Product	D1 dimension(mm)	D2 dimension(mm)	D3 dimension(mm)	D4 dimension(mm)	D5 dimension(mm)
11W	90	37	75-80	96	24
15W	115	42	95-100	96	24
29W	175	46	145-150	115	25
40W	228	51	200-205	115	25

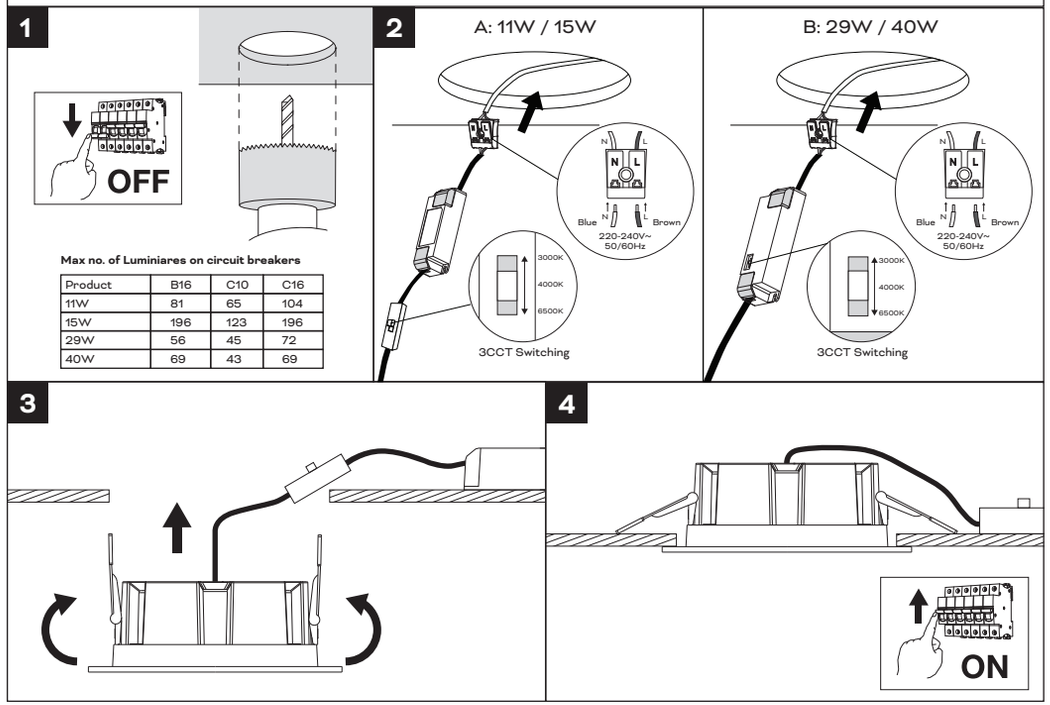

Max no. of Luminiares on circuit breakers

Product	B16	C10	C16
11W	81	65	104
15W	196	123	196
29W	56	45	72
40W	69	43	69

Service contact:
Traxon Technologies Ltd.
Room 113, Wireless Centre, 3 Science Park East Avenue,
Shatin, Hong Kong, China

Traxon Technologies Europe GmbH
Im Dörener Feld 8, 33100 Paderborn, Germany
www.traxon-ecue.com

EN

- Connect to the power supply in accordance with national regulations.
- The external flexible cable or cord of this luminaire cannot be replaced; if the cord is damaged, the luminaire shall be destroyed.
- The light source of this luminaire is not replaceable; when the light source reaches its end of life the whole luminaire shall be replaced.
- Installation/maintenance only by skilled personnel.
- During overhaul/maintenance only use original parts.
- If any luminaire is subsequently modified, the person responsible for the modification shall be considered the manufacturer.
- The manufacturer bears no liability for damage caused by inappropriate use or application.
- To reduce the risk of strangulation the flexible wiring connected to this luminaire shall be effectively fixed to the wall if the wiring is within arm's reach

ES

- La conexión a red debe de realizarse siguiendo las normas específicas de cada países.
- En caso de que el cable externo flexible de esta luminaria este dañado sólo puede reemplazarse por el fabricante o una persona similar cualificada, para evitar peligros.
- El montaje y manteminiento lo efectuaran únicamente los técnicos especializados.
- Para reparaciones han de emplearse solo piezas originales de recambio.
- Reservado el derecho de modificacion de dimensiones, pesos y caracteristicas tecnicas, sin previo aviso.
- El fabricante no assume responsabilidad por modificaciones realizadas por terceros, nip or instalacion incorrecta.

FR

- Connexion à l'alimentation conformément aux normes en vigueur.
- Si le câble extérieur souple ou le cordon de ce luminaire est endommagé, il doit être remplacé exclusivement par le fabricant, ou toute personne de qualification équivalente, ceci afin d'éviter tout risque.
- Les operations d'installation et d'entretien doivent être effectuées exclusivement par des personnes qualifiées.
- Dans le cas d'une remise en état, utiliser uniquement des composants d'origine.
- Toutes modifications apportées au luminaire se feront sous la responsabilité exclusive de celui qui les effectue.
- Le fabricant decline toute responsabilité resultant d'un mise en oeuvre inappropriée du produit.

DE

- Netzanschluss bit te nach den länderspezifischen errichtungsbestimmungen tätigen.
- Falls das externe flexible kabel dieser leuchte beschädigt ist, darf es ausschliesslich ersetzt werden durch den hersteller oder einer ähnlich qualifizierten person, um gefährdungen zu vermeiden.
- Montage/wartung nur durch fachkräfte.
- Bei instandsetzung/instandhaltung nur originalteile verwenden.
- Werden nachträglich änderungen an leuchten vorgenommen, so gilt derjenige als hersteller, der diese änderung vornimmt.
- Der hersteller übernimmt keine haftung für schäden, die durch unsachgemässen einsatz entstehen.

IT

- Effet tuare l'allacciamento alla rete secondo le norme di installazione vigenti nel paese d'utilizzo.
- Se il cavo flessibile esterno di questo apparecchio d'illuminazione è danneggiato, per evitare pericol i esso può essere sostituito esclusivamente dal produt tore o da persona dotata di analoga qualifica.
- Montaggio/manutenzione solo per mezzo di personale specializzato.
- Per riparazione/manutenzione impiegare solo parti originali.
- Il costrut tore si riserva il dirit to di apportare senza preavviso modifiche di peso, dimensioni e carat teristiche techniche.
- Il costrut tore non é responsabile per danni derivanti da modifiche realizzate da terzi e da una installazione non corret ta.

PT

- Ligar à fonte de alimentação, de acordo com a regulamentação nacional.
- Caso o cabo externo e flexível da luminária se danifique, deve ser substituído pelo fabricante ou pessoa igualmente qualificada, para evitar situações de perigo.
- Montagem/manutenção efectuada unicamente por pessoal técnico especializado.
- Utilizar somente peças originais do fabricante.
- O fabricante não se responsabiliza por danos resultantes da inadequada utilização dos materiais.

EL

- ΗΣΥΝΔΕΣΗ ΜΕ ΤΗΝ ΠΑΡΟΧΗ ΡΕΥΜΑΤΟΣ ΝΑ ΓΙΝΕΤΑΙ ΣΥΜΦΩΝΑ ΜΕ ΤΙΣ ΕΘΝΙΚΕΣ ΠΡΟΔΙΑΓΡΑΦΕΣ.
- ΣΕ ΠΕΡΙΠΤΩΣΗ ΠΟΥ ΤΟ ΕΞΩΤΕΡΙΚΟ ΕΥΚΑΜΠΤΟ ΚΑΛΩΔΙΟ ΑΥΤΟΥ ΦΘΑΡΕΙ, ΔΕΝ ΜΠΟΡΕΙ ΝΑ ΑΝΤΙΚΑΤΑΣΤΑΘΕΙ ΑΠΟΚΛΕΙΣΤΙΚΑ ΚΑΙ ΜΟΝΟ ΑΠΟ ΤΟΝ ΚΑΤΑΣΚΕΥΑΣΤΗ ΗΑΠΟΑΛΛΟΕΞΟΥΣΙΟΔΟΤΗΜΕΝΟ ΑΤΟΜΟ, ΓΙΑΤΗΝ ΑΠΟΦΥΓΗ ΚΙΝΔΥΝΩΝ.
- ΤΟΠΟΘΕΤΗΣΗ / ΣΥΝΤΗΡΗΣΗ ΜΟΝΟ ΑΠΟ ΗΛΕΚΤΡΟΛΟΓΟ.
- ΚΑΤΑ ΤΗΝ ΕΠΙΣΚΕΥΗ / ΔΙΑΤΗΡΗΣΗ ΧΡΗΣΙΜΟΠΟΙΕΙΤΕ ΓΝΗΣΙΑ ΑΝΤΑΛΛΑΚΤΙΚΑ ΜΟΝΟ.

SV

- Nätanslutning skall ske enligt nationella bestämmelser.
- Är den externa flexibla sladden på lampan skadad, får endast tillverkaren eller en annan person med liknande kvalifikationer by ta ut denna, för at t undvika faror.
- Montering aköts el endaat av fackfolk.
- Använd bara originaldelar vid igangsät tning/underhall.

CZ

- Připojení k síťovému napětí dle platných národních norem.
- Pokud je externí pružný kabel tohoto svítidla poškozen, smí jeho výměnu provést pouze výrobce nebo podobně kvalifikovaná osoba, aby nedošlo k žádnému ohrožení.
- Montáž a údržba může bý t prováděna výhradně odbornou osobou.
- Při údržbě nebo opravě musí bý t použit y jen originální náhradní díly.

HU

- Csatlakoztassa a tápegységbe a helyi előírásoknak megfelelően.
- Ha ezen lámpák hajlítható/rugalmas kábelei megsérülnek, akkor azok kizárólag csak a gyártó vagy hasonlóan kvalifikált személy által cserélhetők ki, hogy elkerül jük a balesetek.
- A szerelést/karbantártast csak szakszemélyzet végezheti.
- Üzembehelyezesnel/karbantartasnal csak eredeti alkat részek használhatók.

SK

- Zapojte do el. prívodu podľa predpísaných noriem.
- Ak je externý pružný kábel tohto svietidla poškodený, smie by ť nahradený výlučne výrobcom alebo podobne kvalifikovanou osobou, aby sa zabránilo ohrozeniu.
- Montažo/vzdrževanje lahko izvrši le ustrezno usposobl jena oseba.
- Pri popravilu/vzdrževalnih delih se lahko uporabl jajo samo originalni deli.
- V kolikor se na svetilkah naknadno izvedejo spremembe, se za proizvajalca svetilke smatra tisti, ki je izvedel spremembo.
- proizvajalec ne jamči za škodo, ki bi nastala zaradi nepravilne uporabe.

HR

- Molimo izvršite mrežni prikl jučak prema specifičnim nacionalnim odredbama o njegovom izvršenju.
- Ukoliko je eksterni, fleksibilni kabel te svjetil jke oštećen, zamjena istog je dozvol jena iskl jučivo proizvođaču ili sličnoj kvalificiranoj osobi, kako bi se izbjegle opasnosti.
- Montažu/održavanje mora vršiti odgovarajuće osposobljena osoba.
- Pri popravku/održavanju koristiti samo originalne dijelove.
- Ukoliko se na svjetil jkama naknadno vrše promjene, za proizvodača svjetil jke se smatra taj koji je promjene izvršio.
- Proizvodač ne garantuje za štetu koja bi mogla nastati usled nepravilne upotrebe.

NL

- Aansluiten op het lichtnet, conform de nationale regelgeving.
- ALs het externe flexibele snoer van deze armatuur beschadigd is, mag dit uitsluitend worden vervangen door de fabrikant of een andere gekwalificeerde persoon, om risico's te voorkomen.
- Montage/service alleen door vakkundig personeel.
- Bij inbedrijfstellen/onderhoud alleen originele onderdelen gebruiken.

NO

- Koble til strømforsyningen i henhold til nasjonale bestemmelser.
- Hvis den eksterne og fleksible kabelen til denne lampen er skadet, så må den kun skiftes ut av produsenten eller en likeverdig kvalisert person, for at skader unngås.
- Monteres kun av fagperonell.
- Ved feilret ting : bruk kun orginaldeler.

RU

- Выпо лнить по дк лю ч ение к сети в с ответс твии с принятыми в данной с тр ане пр авилами монт ажа .
- В с луч ае повреждения внеш нег о г ибк ог о к абеля эт ог о светильник а, ч т обы иск лю ч ить риск и, он до лжен быть заменен т о льк о изг от овителем или лиц ом , имеющ им т ак ую же к в а лифик ацию .
- При ремонте применять т о льк о теже с амые ч а с ти .
- Монт аж / об с лужив ание т о льк о специа лис т ами .

PL

- Zasilanie należy połączyć zgodnie z wymaganiami odpowiednich norm.
- W przypadku uszkodzenia przewodu zasilającego należy go wymienić na nowy. wymiana przewodu może być wykonana jedynie przez wykwalifikowanego elektryka.
- Montaż/konserwacja t ylko przez fachowy personal.
- Dla naprawy/bieżącej eksploatacji stosować t ylko oryginalne części zamienne.

TR

- Şebeke bağlantisini lütfen ülkeye özgü kurulum kurallari çerçevesinde yapiniz.
- Avizenin [luminaire] harici esnek kablosunun hasar görmesi durumunda, tehlikelerden kaçinmak üzere bu sadece üretici tarafindan veya benzeri vasifli kişiler tarafindan değiştirilebilir.
- Montaj ve bakim sadece yetkili peronel tarafindan yapilmalidir.
- Bakimda sadece orjinal parcalar kullanimalidir.

SR

- Molimo da mrežni prikl jučak provedete prema specifičnim nacionalnim odredbama o njegovom provođenju.
- Ako je eksterni fleksibilni kabal ove svetil jke oštećen, njega sme da zameni iskl jučivo proizvođač ili neko slično kvalifikovano lice, da bi se izbegla ugrožavanja.
- Montažu/održa vanje može da obavi samo stručno osposobl jena osoba.
- Pri popravl janju/održavanju upotrebl javati samo originalne delove.
- Ukoliko se na svetilkama naknadno urade izmene, za proizvadača svetilke će se smatrati onaj ko izmene izvrši.
- Proizvadač ne garantuje za štetu koja bi mogla nastati usled nepravilne upotrebe.

KR

- 국가 규정에 따라 전원을 연결합니다.
- 램프의 외부 코드 또는 코드는 교체할수 없으며, 전선이 손상된 경우 램프를 교체하고 파괴해야 합니다.
- 램프의 광원은 교체할수 없습니다. 광원의 수명이 끝나면 램프 전체를 교체해야 합니다.
- 설치,유지는 숙련된 인원만 할수 있습니다.
- 정검,유지기간에는 오리지널 부품만 사용하십시오.
- 어떤 등기구 제품이든 제품이 수정되는 경우 수정한 담당자가 제조업체로 간주됩니다.
- 부적절한 사용 또는 부적절 상용으로 인해 생긴 파손에 대해서는 제조사가 어떠한 책임도 지지 않습니다.
- 목 졸림의 위험을 줄이기 위해 램프에 연결된 유연한 전선은 팔이 닿는 범위 내에서 벽에 효과적으로 고정되어야 합니다.